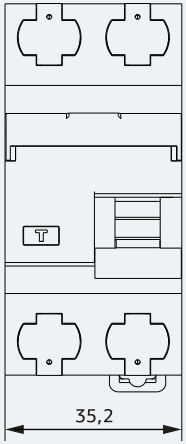
35,2

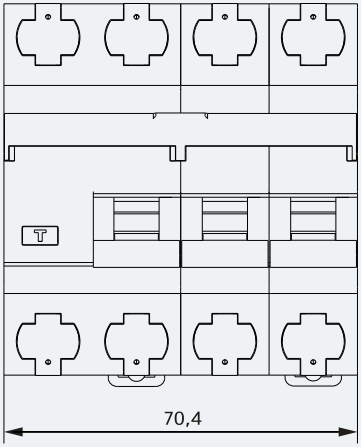
70,4

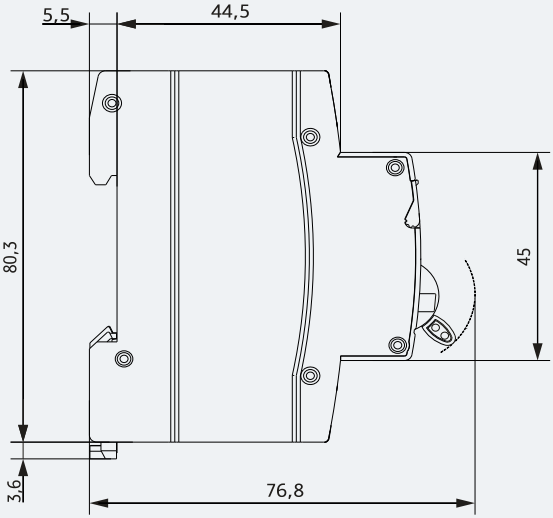
5,5
44,5
80,3
45
3,6
76,8